ROPLASTO ®

ROPLASTO®
Member of BESAGROUP

BESAGROUP
HIDROPLASTO®
Mit Uns Seid Ihr Die Besten

PREZENTARE ROPLASTO

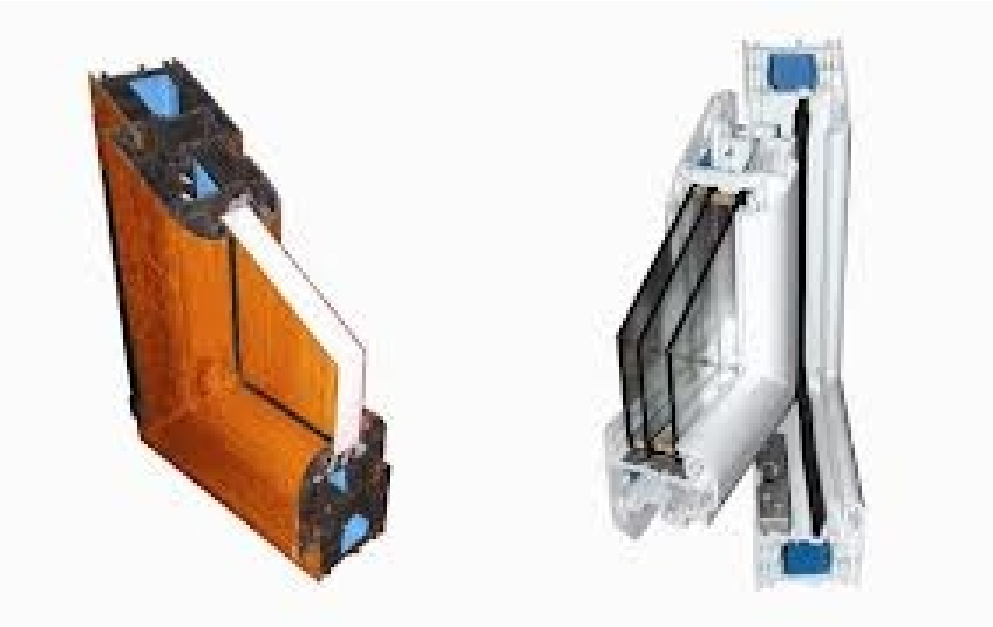

ROPLASTO®
Member of BESAGROUP

HIDROPLASTO© - Membru Besagroup Germania
Str. Pacea nr. 4, Romania, 710010
Telefon : +40 231 522 525 / FAX : +40 231 522 526
www.hidroplasto.ro | e-mail : office@hidroplasto.ro

BESAGROUP

HIDROPLASTO®

ROPLASTO®

Member of BESAGROUP

MEMBRII AI BESAGROUP

BESAGROUP HIDROPLASTO®

Leschuplast GLT®

ELA BRÜCKENLAGER

BESAPLAST®

BESAGROUP HIDROPLASTO®
Mit Uns Seid Ihr Die Besten

DEFLEX®

CARASYN

ROPLASTO®
Member of BESAGROUP
PROFILE PVC 100% MADE IN GERMANY

GUMBA®

ROHRBECK
Rohrbeck GmbH & Co.KG
Doka

COMPANIILE CONCERNULUI BESAGROUP

BESAGROUP HIDROPLASTO®

ROPLASTO

Sisteme de profile din PVC pentru usi, ferestre, obloane si rulouri

BESAPLAST®

Sisteme de hidroizolatii, tehnologii pentru etansarea structurilor de beton

DEFLEX®

Profile pentru imbinari simple si mobile, pardoseli, petreti, plafoane.

GUMBA®

Suporti metalici, aparate de reazem, structuri pentru poduri, dispozitive trecere rosturi

ELA BRÜCKENLAGER

Lagare sferice, lagare recipient.

Leschuplast GLT®

Sisteme de etansare prin injectie de rasini sintetice, suprafete contact reazeme, etansari tunele

CARASYN

Accesorii in industria mobilei, constructii, industria auto

ROHRBECK
Rohrbeck GmbH & Co.KG Doka

Produse din material plastic destinate pt. uz casnic si personal

FUGAPLAST

Sisteme tamplarie din PVC cu panel decorativ, ferestre echipate cu role, lambriuri fatada

Roplasto proiecteaza, dezvolta si produce sisteme de profil PVC de peste 50 de ani.
Ca unul dintre antemergatorii constructiei de rame de ferestre din PVC din Germania ofera acum ca si furnizor de sistem, un program complet pentru producatorii de ferestre si usi din profile PVC.

Ieri

Astazi

SEDIUL CENTRAL SI PRODUCTIA

Sediul general este situat in Bergisch Gladbach Germania unde sunt concentrate sectiile de extrudare (83 linii), amestecul compozitiei, propria fabrica de constructie a utilajelor si a matritelor precum si logistica si distributie.

CONSTRUCTIA DE UTILAJE SI MATRITE

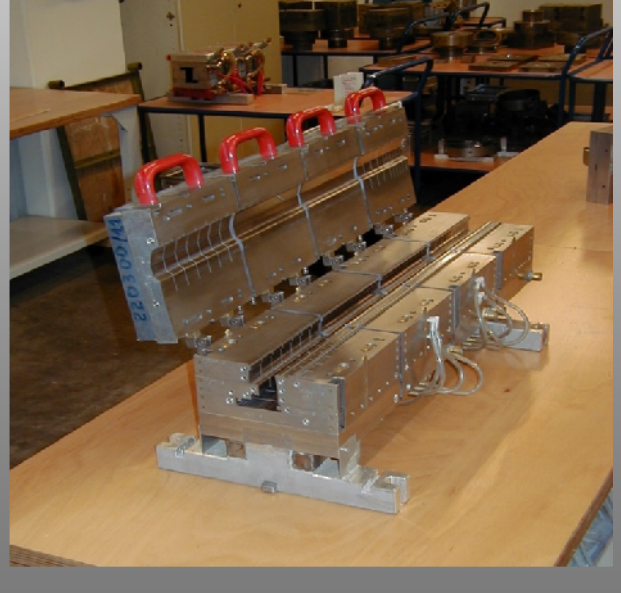

PROCESUL DE AMESTEC SI EXTRUDARE

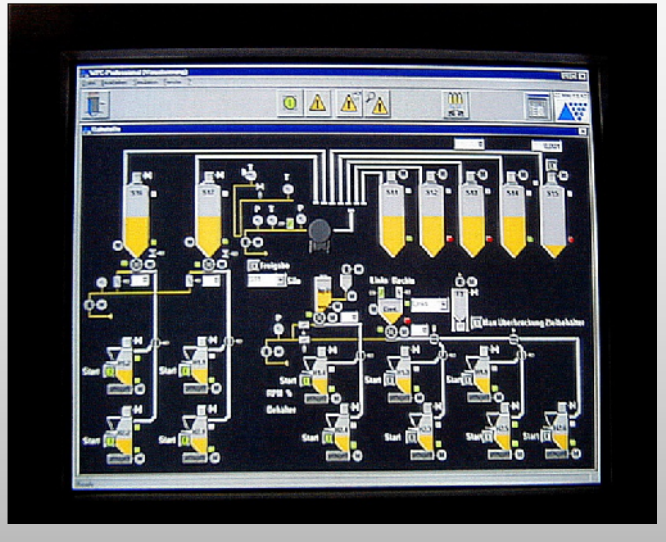

FOLIERE

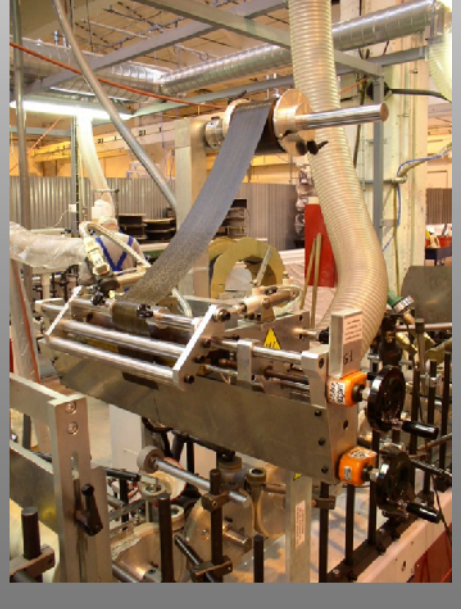

Testari de laborator si control al calitatii

Statie de control extrudare

CERTIFICARI SI DECLARATII DE CONFORMITATE

DIN ISO 9001:2000

Certificarea sistemelor prin institute recunoscute:

Institut für Fenstertechnik Rosenheim, Süddeutsches Kunststoff Zentrum

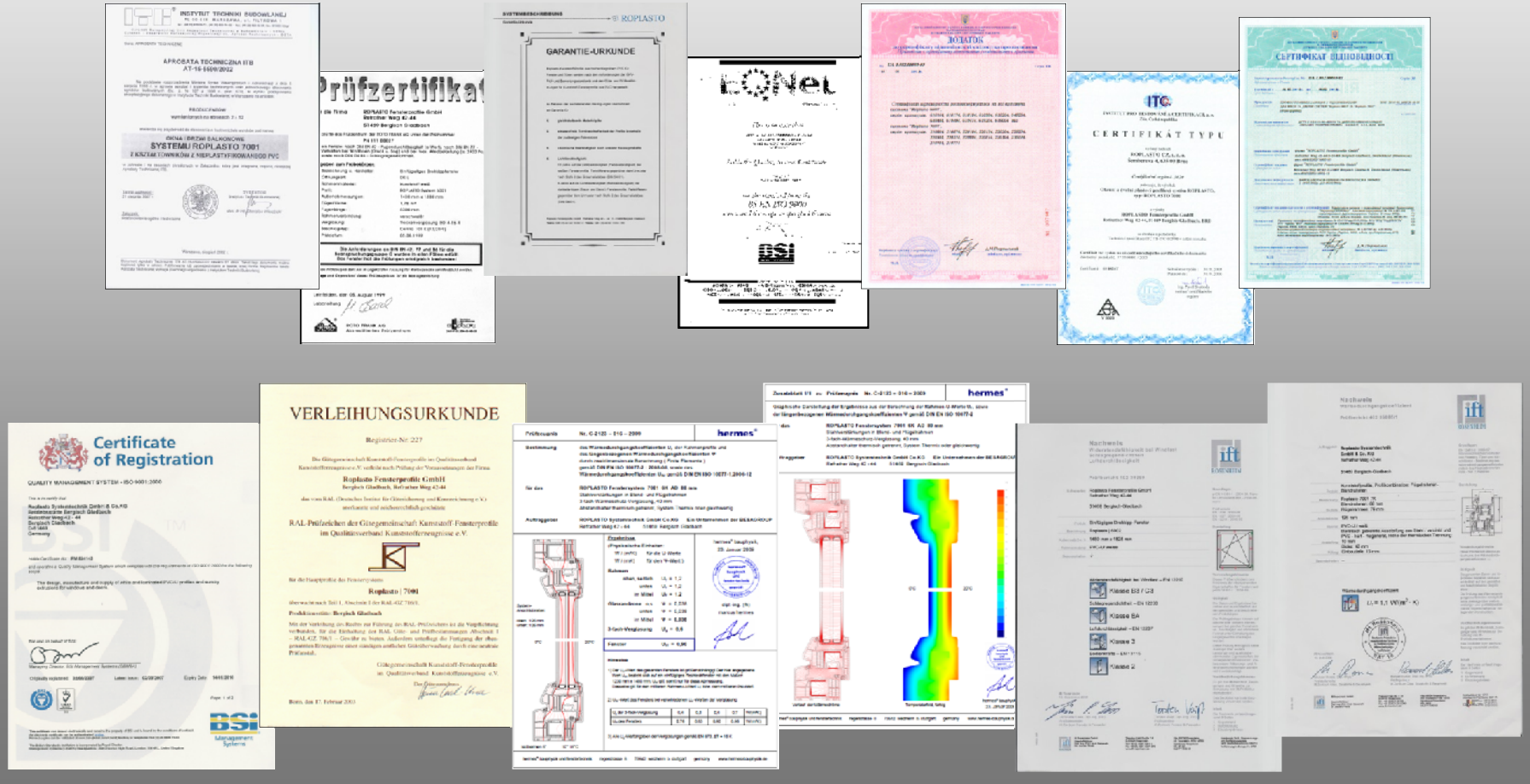

ISTORIC SI LOCATII DE ACTIVITATE

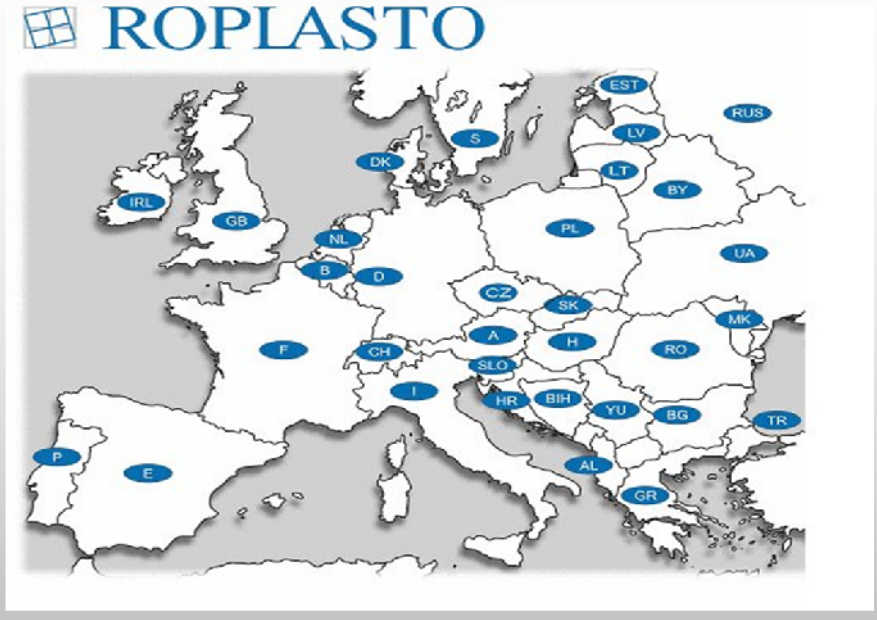

Fiind prezent in majoritatea tarilor europene Roplasto detine puncte de distributie, depozite si reprezentante

- **1955 Fondarea companiei în Koln-Dellbrück**
- **1993 Certificare ISO 9001**
- **1972 Transfer în locatia "Refrather Weg"**
- **1994 Inceput de activitate in Polonia si Cehoslovacia**
- **2001 Deschiderea de companii de distributie si depozite in H & RO**
- **2002 Deschiderea de companii de distributie în LT**
- **2003 Deschiderea de reprezentante în Rusia si Turcia**
- **2004 Deschiderea de reprezentanta în Ucraina**
- **2007 Inserarea Roplasto in BESAGROUP**

ROPLASTO 7001 AD

- aspect suplu prin conturul delicat al profilelor
- forme softline atractive prin raza de rotunjire de 5 mm a canturilor
- suprafeţe de calitate, uşor de întreţinut
- zona de suprapunere toc/cercevea realizată cu înclinaţia de 15 grade pentru evacuarea optimă a apei
- peste 20 de variante decor colorate – aplicate şi pe o faţă
- profile cu secţiuni înguste care permit pătrunderea luminii printr-o suprafaţă vitrificată mai mare
- protecţie termică maximă (conform noului decret privind reglementarea consumului de energie EnEv) realizată prin CINCI camere termoizolante amplasate succesiv în tocuri şi cercevele
- reducerea cheltuielilor de încălzire (coeficient Uf până la 1,1 W/m²K)
- protecţie antifonică de cel mai înalt nivel pentru liniştea căminului dumneavoastră
- rigiditate mai bună a profilelor pentru creşterea rezistenţei la torsiune
- colţuri mai rezistente datorită funcţionalităţii mai bune

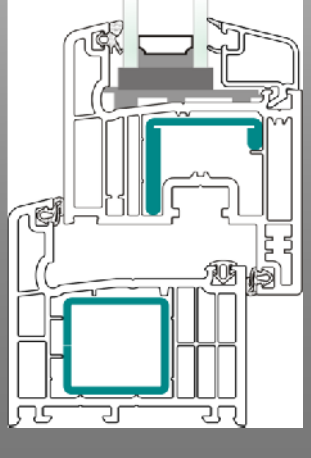
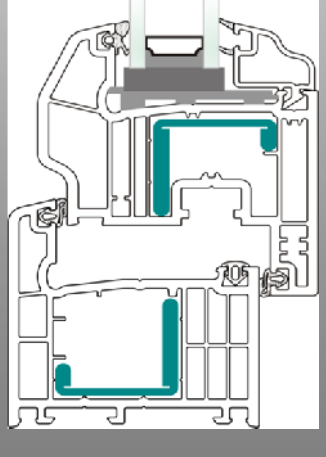
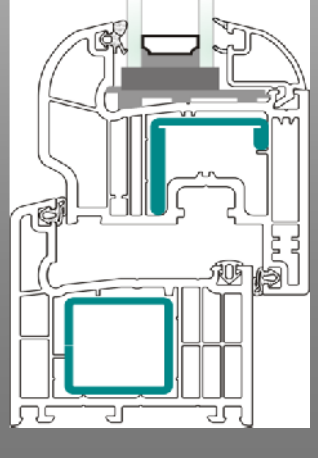
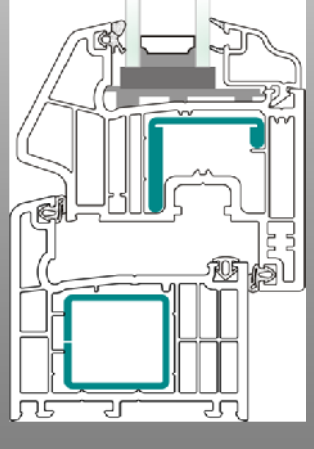
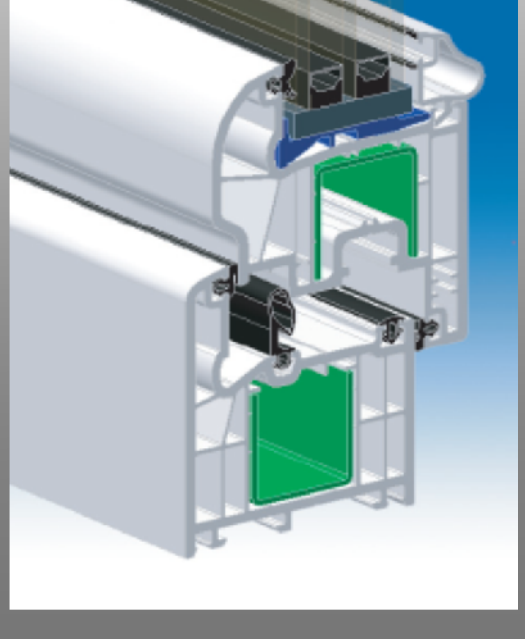

ROPLASTO 7001 MD

- Sitem pentacameral cu 3 garnituri de izolare (garnitura centrala si doua garnituri de bataie)
- Garnitura centrala poate fi standard si tubulara pentru a crea a cincea camera de izolare
- protecţie termică maximă (conform noului decret privind reglementarea consumului de energie EnEv) realizată prin 5 camere termoizolante amplasate succesiv în tocuri şi cercevele
- reducerea cheltuielilor de încălzire (coeficient Uf până la 1,1 W/m²K)
- protecţie antifonică de cel mai înalt nivel pentru liniştea căminului dumneavoastră
- rigiditate mai bună a profilelor pentru creşterea rezistenţei la torsiune
- colţuri mai rezistente pentru o rigidizare mai corespunzatoare
- Compatibil cu roplasto 7001 AD

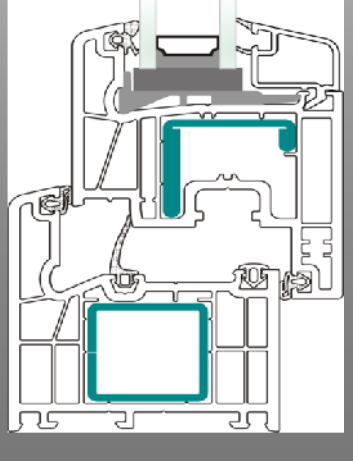
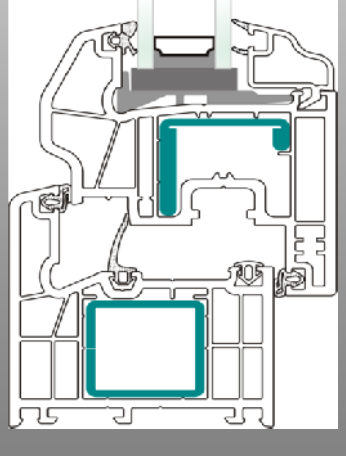
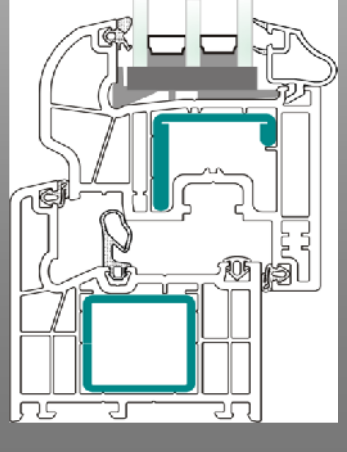
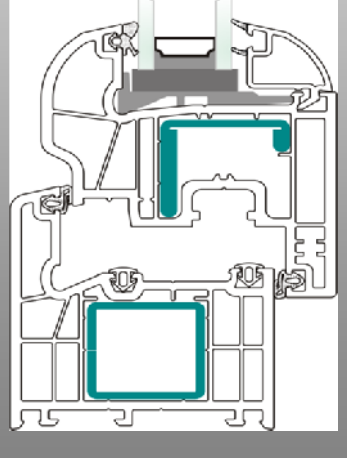
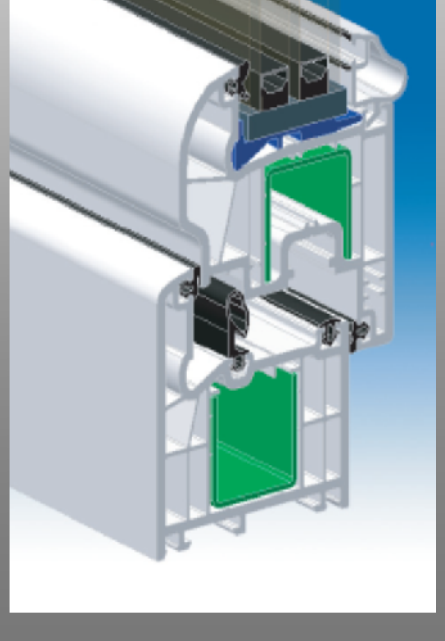

COMPARAREA SISTEMELOR

ROPLASTO 7001 AD

ROPLASTO 7001 MD

ROPLASTO 7001 3K

ROPLASTO 7001 ALUCLIP si LIGNO-PLUS

- **Design atractiv ce imita tamplaria din aluminiu**
- **Datorita distantierelor dintre aluclip si profilul din PVC, se mai creaza o camera de izolare**
- **Variabilitate de culori RAL**

LIGNO-PLUS

ALUCLIP

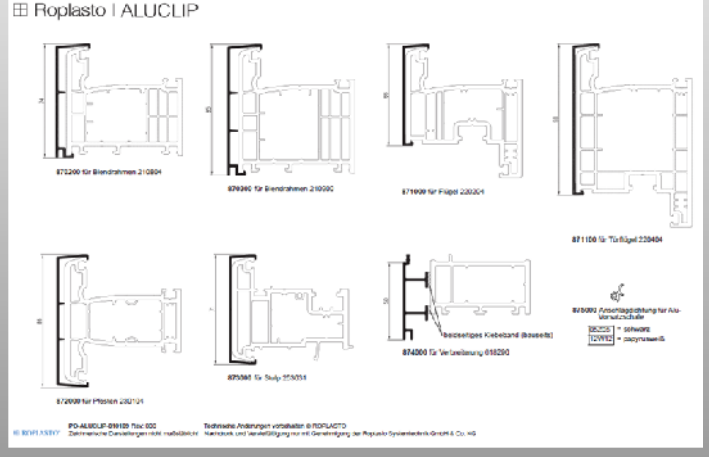

ROPLASTO 7001 MD 7K

- **Sistem de 7 camere cu garnitura centrala**
- **Sistem unical permanent de caldura cu 7 camere in toate sectiunile**
- **Linii rotunjite si line pe ambele parti**
- **Valoare U=1,0 W/m²K**

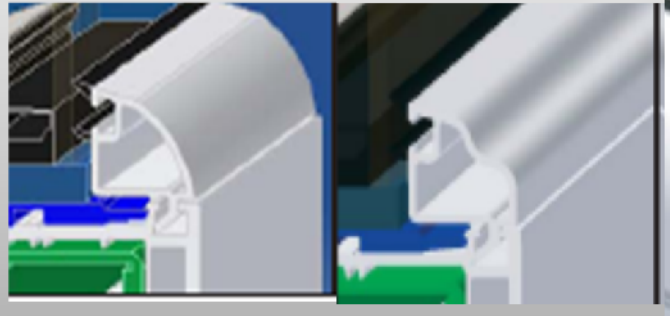

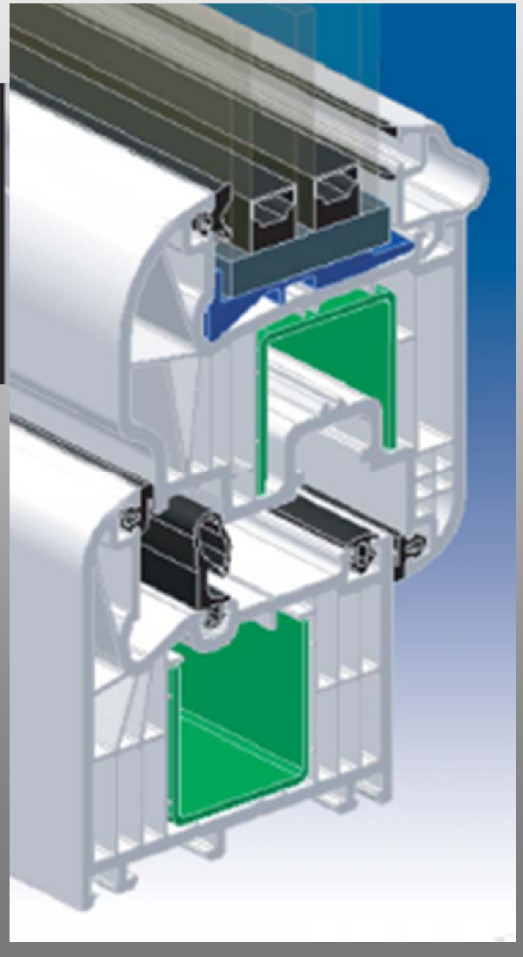

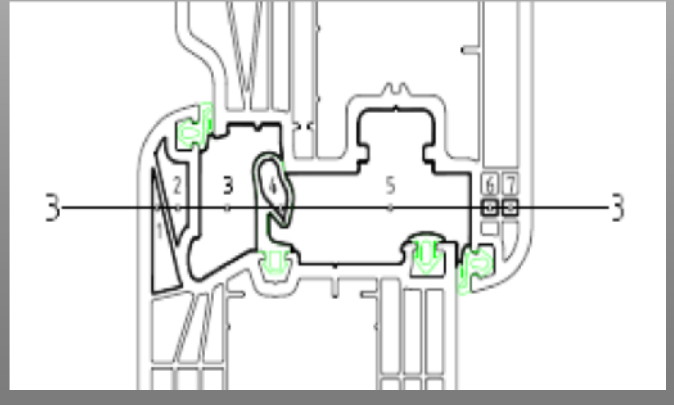

BESAGROUP HIDROPLASTO®

Roplasto | 7001

Hauptprofile

Blendrahmen

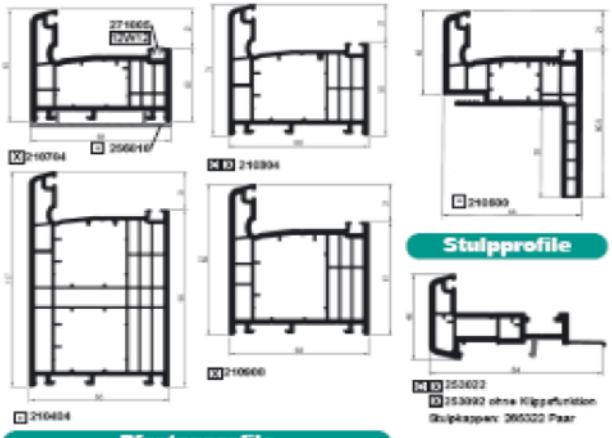

Stulpprofile

Pfostenprofile

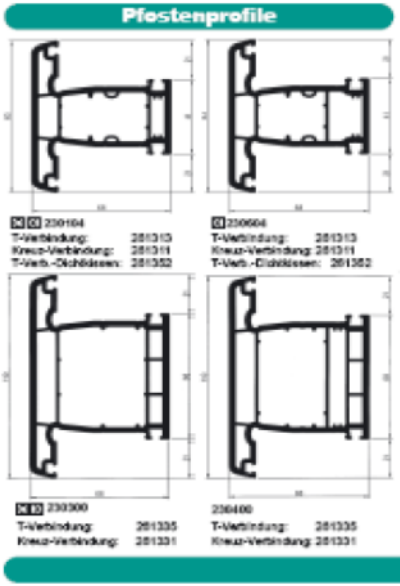

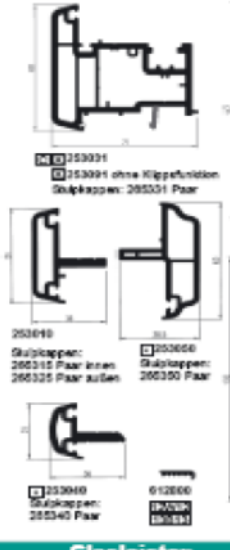

Flügelprofile

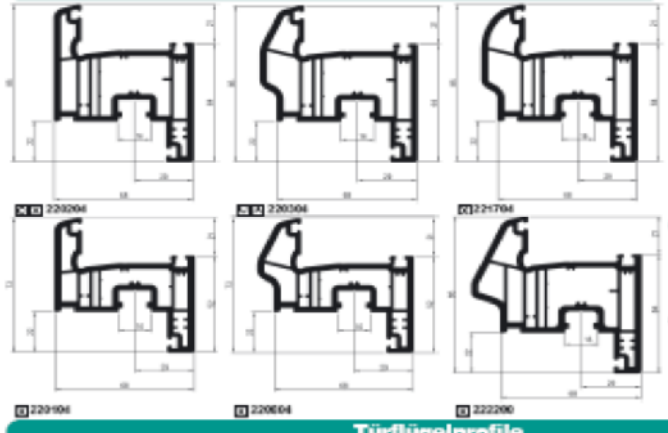

Sprosse

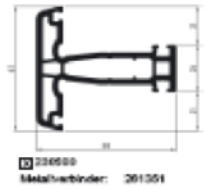

Wechselprofil

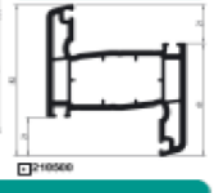

Türflügelprofile

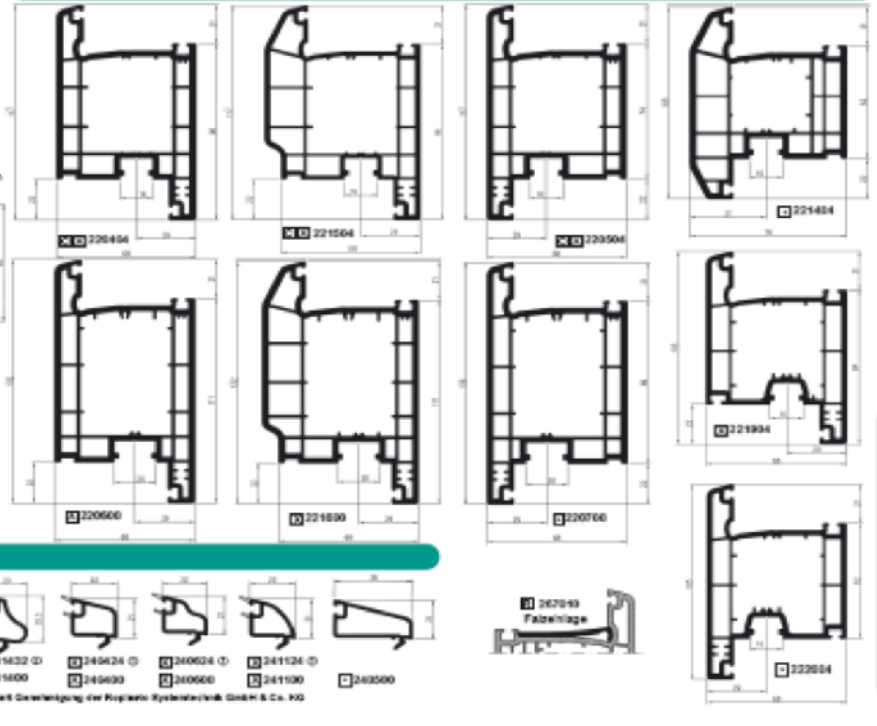

Glasleisten

Roplasto | 7001 MD

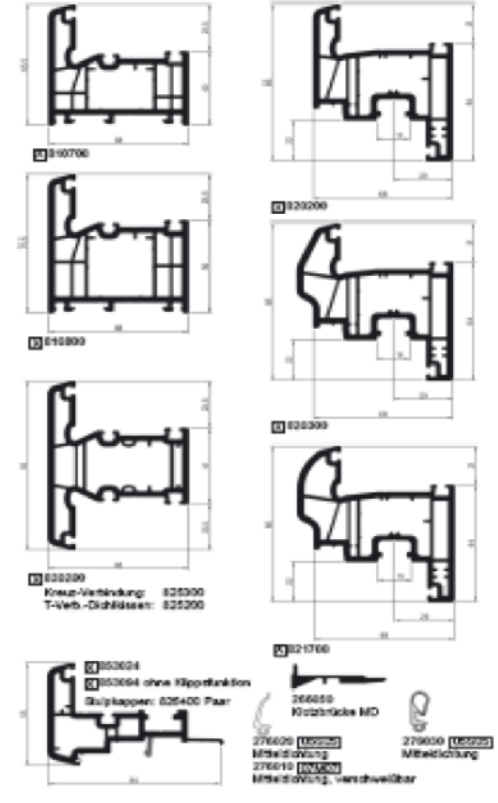

Diese Artikel sind untereinander und mit dem gesamten Zubehör von Roplasto | 7001 kombinierbar. Die Codierung über wahlweise eingesetzte Dichtungen entnehmen Sie bitte der Preisliste.

Roplasto | 7001 7K

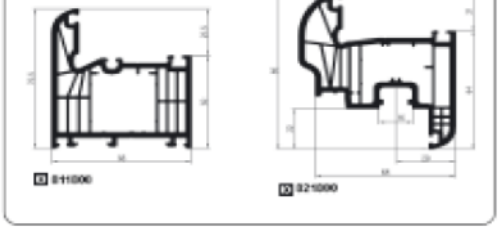

© HIDROPLASTO 7001-010308 Technische Änderungen vorbehalten 7001 Hpl Rev. 00 Nachdruck und Vervielfältigung nur mit Genehmigung der Roplasto Systemtechnik GmbH & Co. KG

BESAGROUP HIDROPLASTO®

Roplasto | 7001

Zubehör

Sohlbankprofile

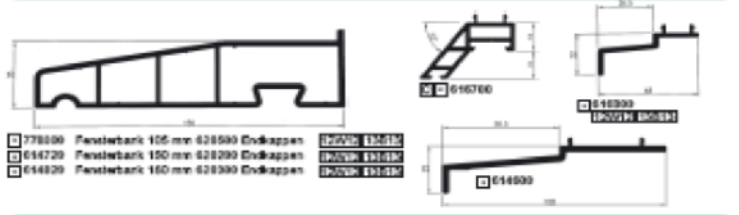

Rollladenzubehör

Roplasto | 7001 3K

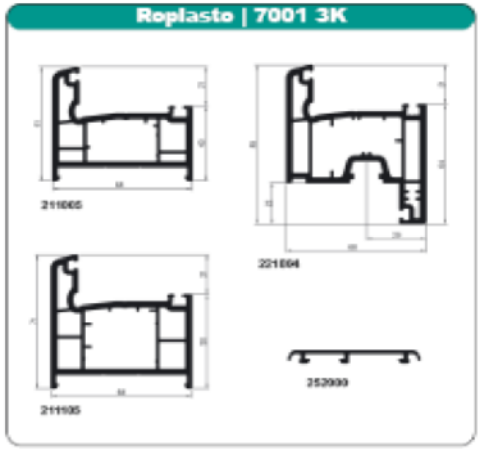

Kopplungen/Befestigungen

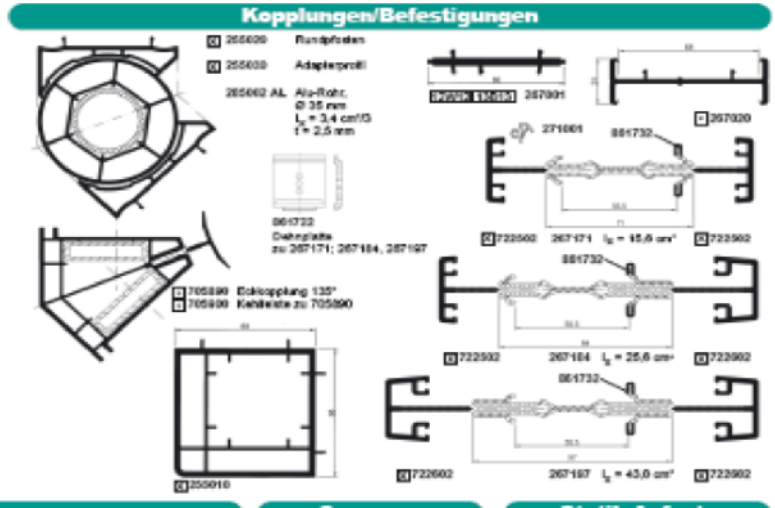

Blendrahmenverbreiterungen

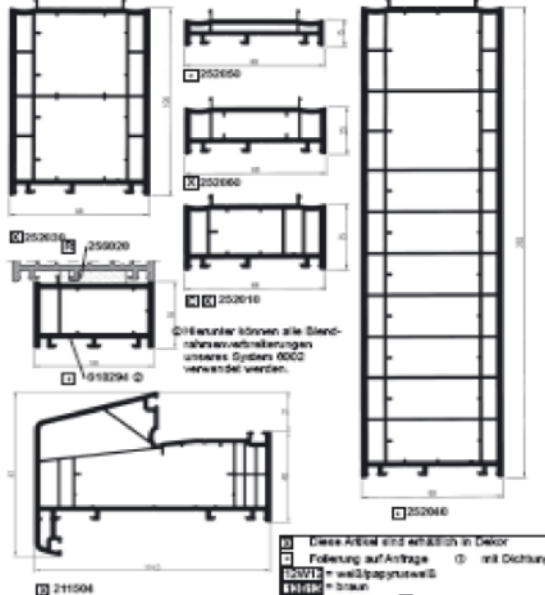

Diese Artikel sind erhältlich in Dekor
Folierung auf Anfrage (1) mit Dichtung
= weißlaminiert
= braun
= Rosydal = R
= schwarz
= grau
= cremeweiß = K

Verleistungen und Zusatzprofile

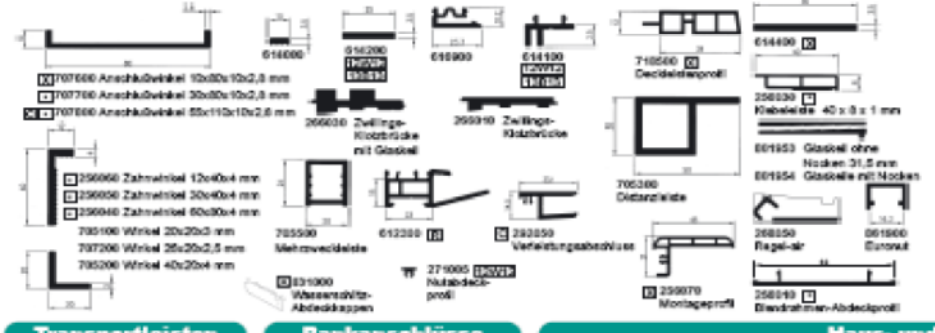

Sprossen

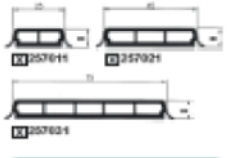

Statik-Aufsatz

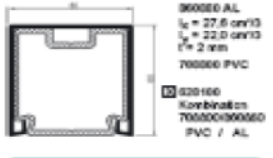

Wetterschenkel

Dichtungen

alle Dichtungen erhältlich in: schwarz, polyrkowell – RAL 9010

Transportleisten

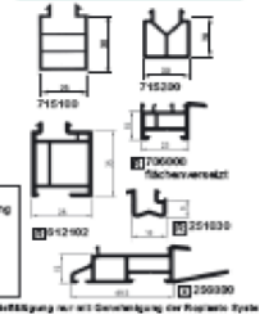

Bankanschlüsse

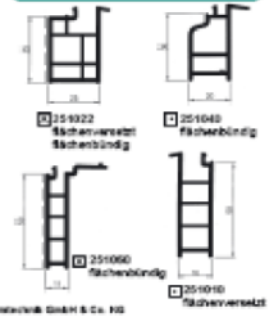

Haus- und Balkontürschwellen

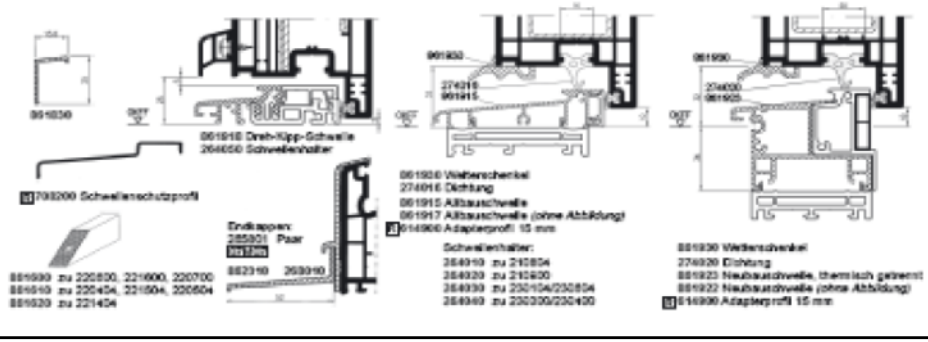

© ROPLASTO 7001.410300 Technische Änderungen vorbehalten 7001 Zu Rev: 000 Nachdruck und Vervielfältigung nur mit Genehmigung der Roplasto Systemtechnik GmbH & Co. KG

ROPLASTO 6002

- aspect suplu şi elegant datorită designului frumos al contururilor
- confecţionat din profile multicamerale cu factor de termoizolaţie şi antifonic mărit
- evacuarea controlată a apei prin falţul semiînclinat aplicat în toc
- canelură EURONUT pentru fixarea feroneriei de marcă dotabilă cu dispozitiv antiefracţie
- garnituri înguste montate pe 2 nivele de etanşare
- asamblare robustă a tuturor elementelor statice (cu 2 şuruburi care trec prin cel puţin 2 pereţi ai profilului)

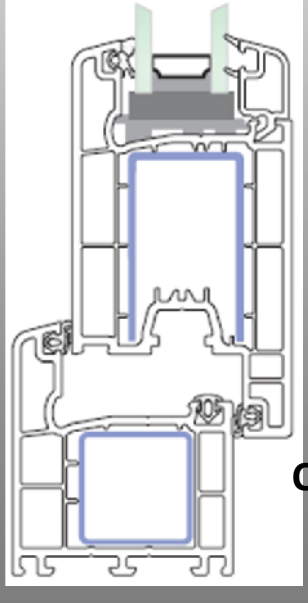

Combinatie toc cercevea usa

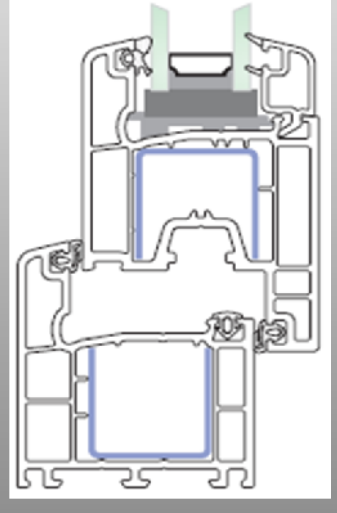

Combinatie toc cercevea fereastra

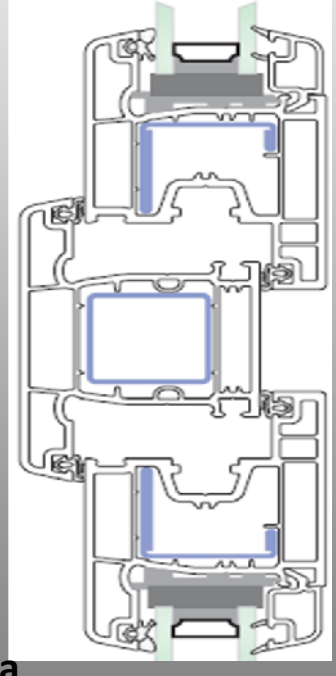

Combinatie montant cercevea

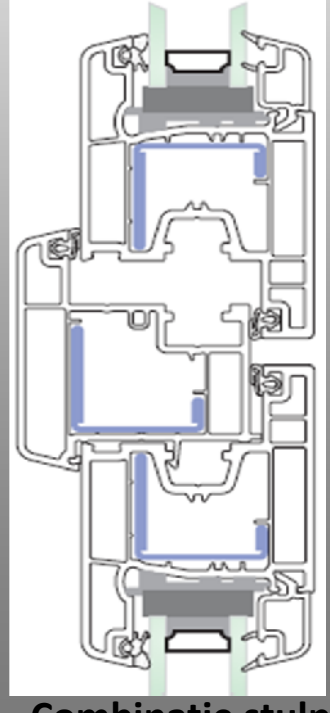

Combinatie stulp cercevea

BESAGROUP HIDROPLASTO®

Roplasto | 6002

Hauptprofile und Zubehö

Hauptprofile

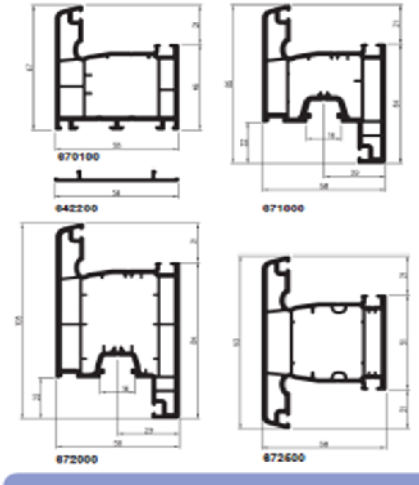

Roplasto | 6002 6K

Statik-Aufsatz

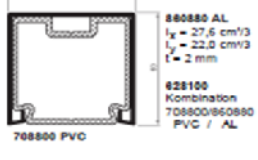

Kopplungen/Befestigungen

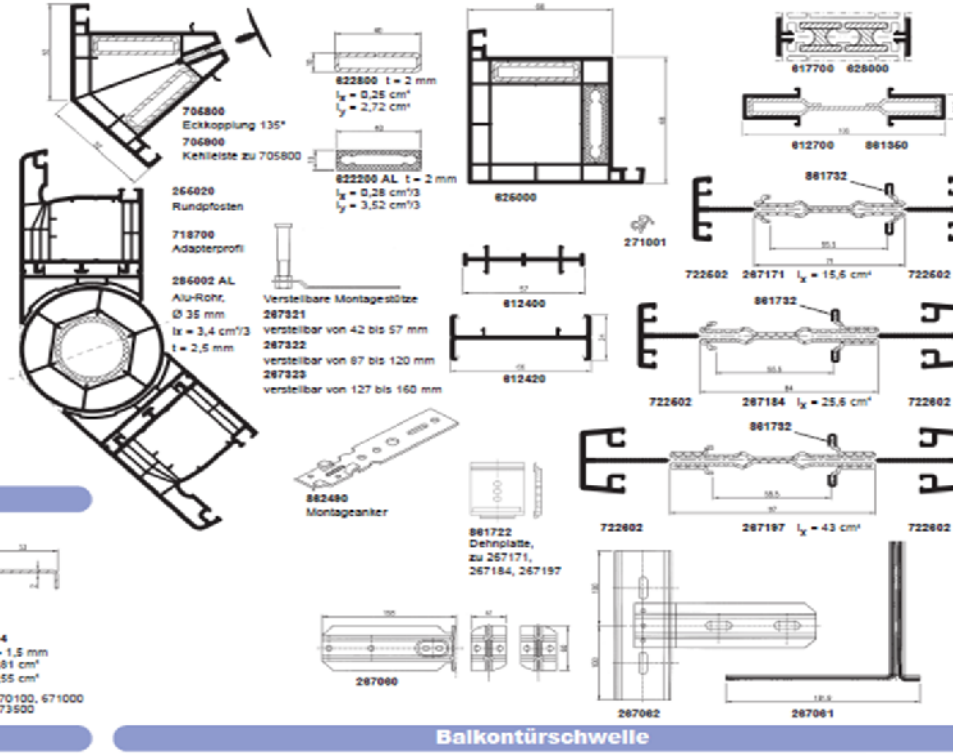

Verstärkungen

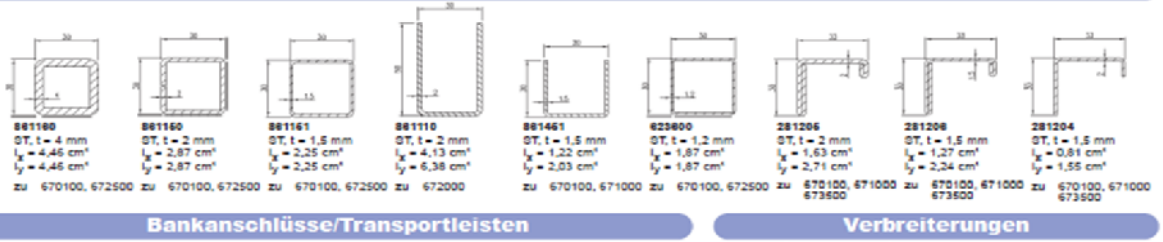

Bankanschlüsse/Transportleisten

Verbreiterungen

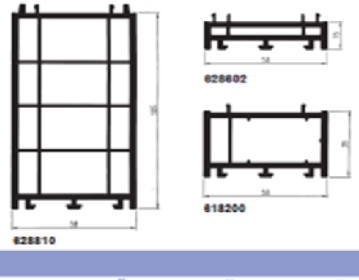

Balkontürschwelle

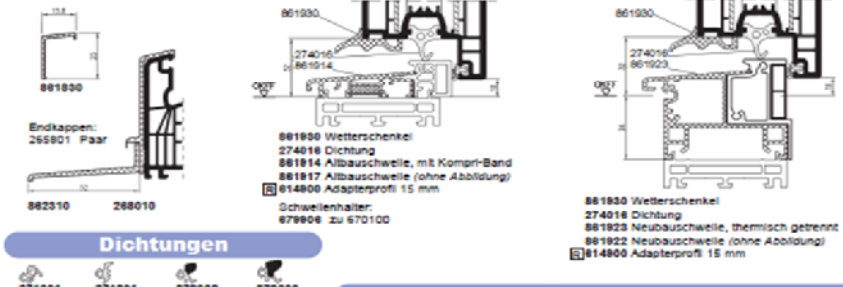

Wetterschenkel

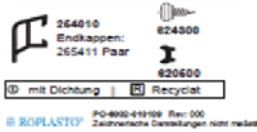

Glasleisten

Dichtungen

Sprossen

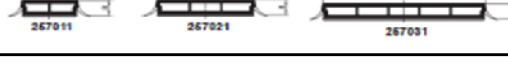

© ROPLASTO PO-6002-010109 Rev: 000
Zeichnerische Darstellungen nicht maßstäblich!
Technische Änderungen vorbehalten © ROPLASTO
Nachdruck und Vervielfältigung nur mit Genehmigung der Roplasto Systemtechnik GmbH & Co. KG

7 ARGUMENTE IN SPRIJINUL ALEGERII DUMNEAVOASTRA

- **Perete de despartire ideal pentru sere, terase si balcoane**
- **Elemente componente usor manevrabile si diferite solutiide blocare**
- **Sortiment variat de suprafe decor – imita ii de lemn, respectiv culori particulare**
- **Diferite variante constructive oferind deschidere maxim**
- **Raport optim pret - performanta**
- **Productie si montaj rational**
- **Securitate marita datorita diferitelor sisteme de blocare**

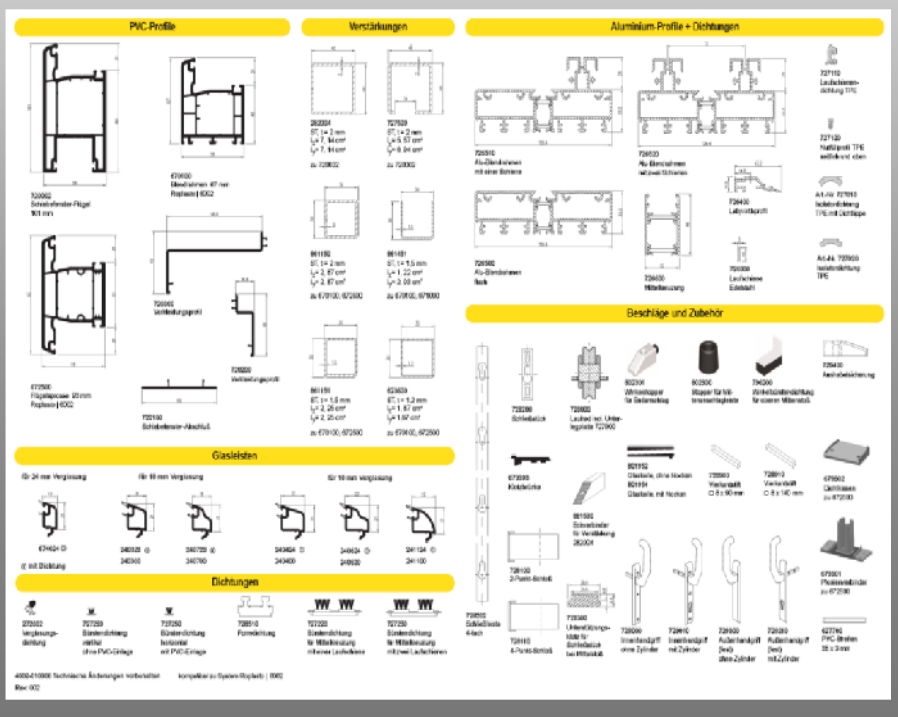

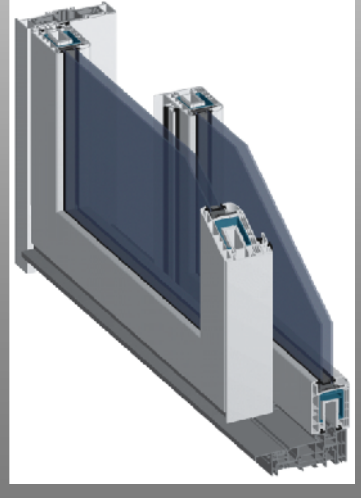

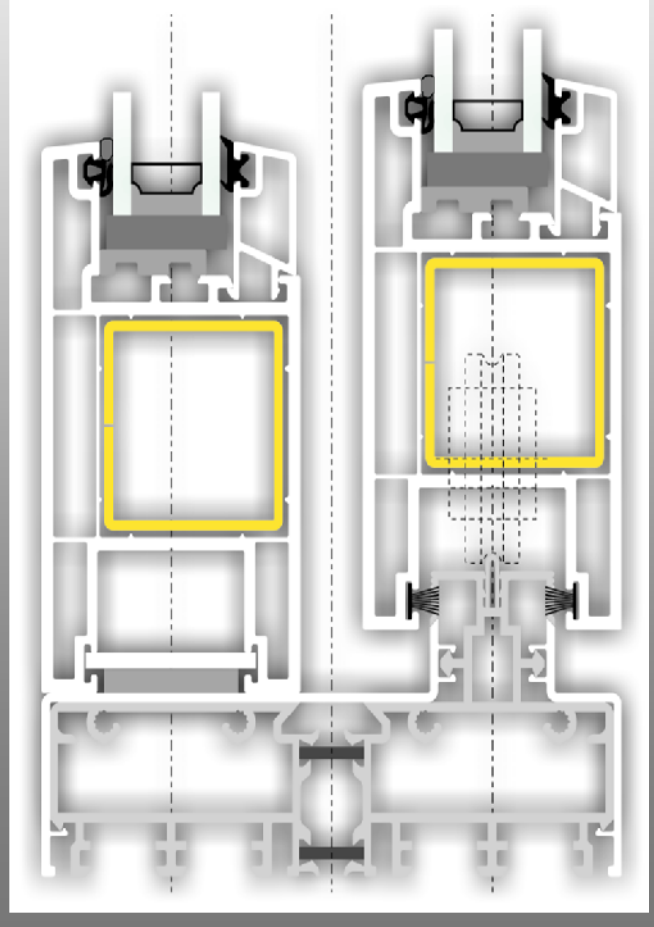

ROPLASTO 4003

- **Sistem glisant realizat pe toc din PVC**
- **Glisarea se realizeaza pe sina din aluminiu pentru a elimina factorul de uzura a tocului**
- **Program complet de foliere**
- **Adancime de incastrare 68mm**
- **Compatibil cu sistemul Roplasto 7001**

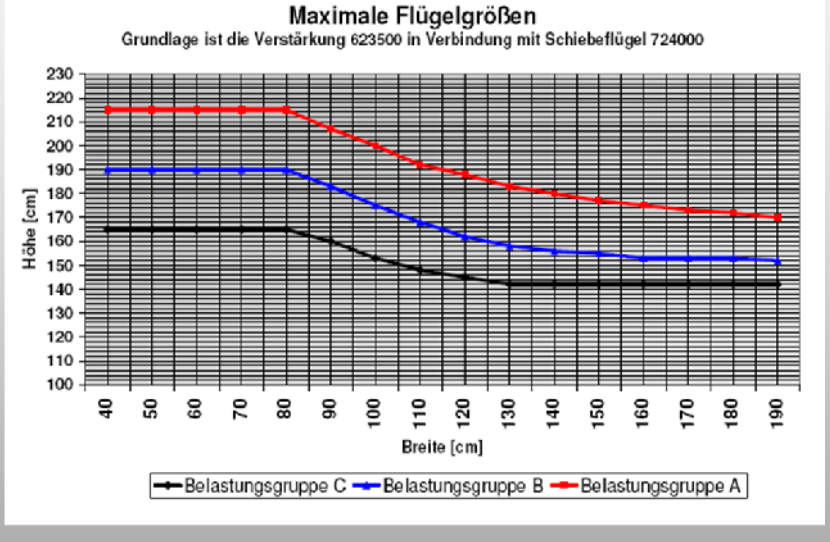

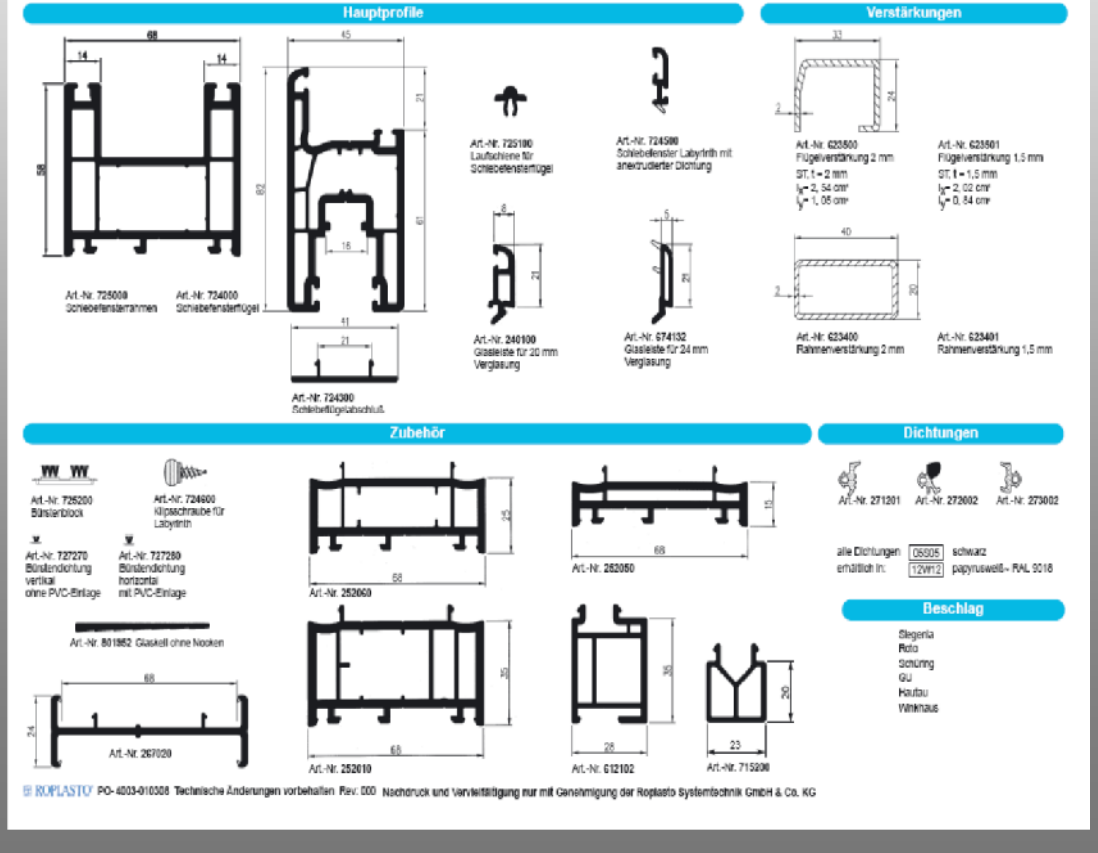

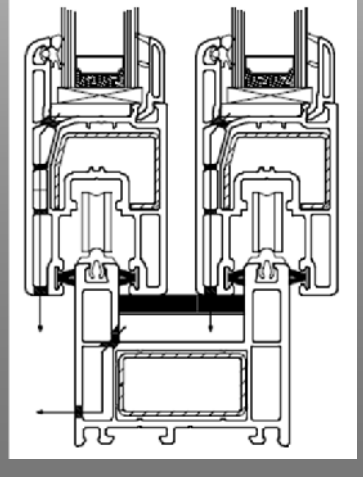

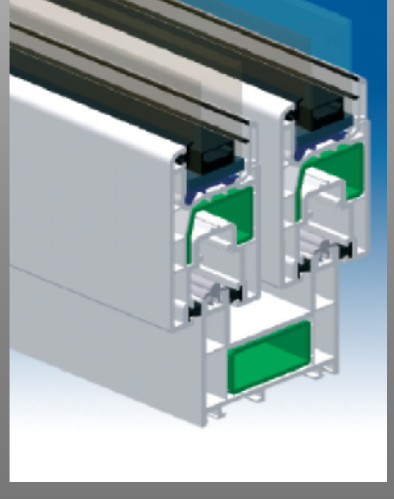

ROPLASTO 3001

- **Sisteme de rulouri manuale si automate din AL sau PVC**
- **Patru tipuri de casete pana la 187mm**
- **Valoare izolare termica K=0,53W/m*K**
- **Izolatie acustica 44 dB**
- **Diverse tipuri de lamele**

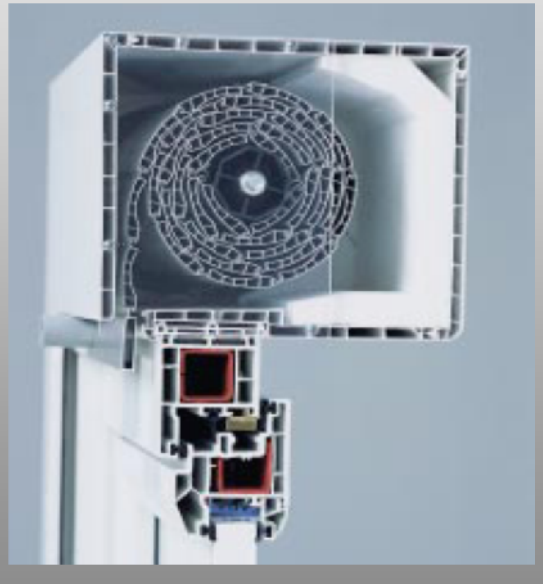

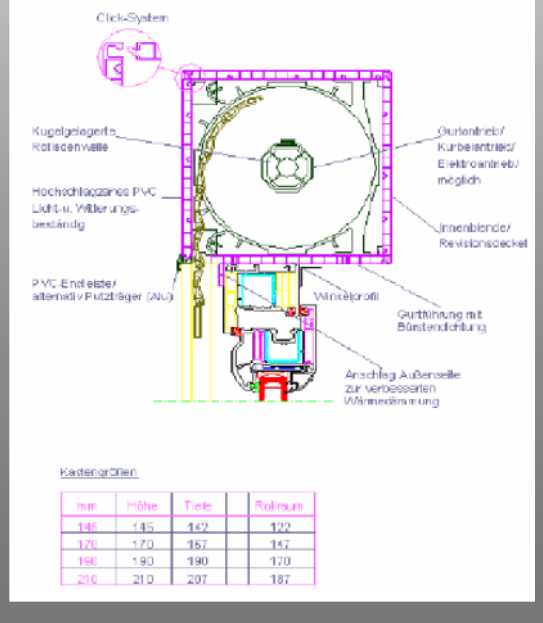

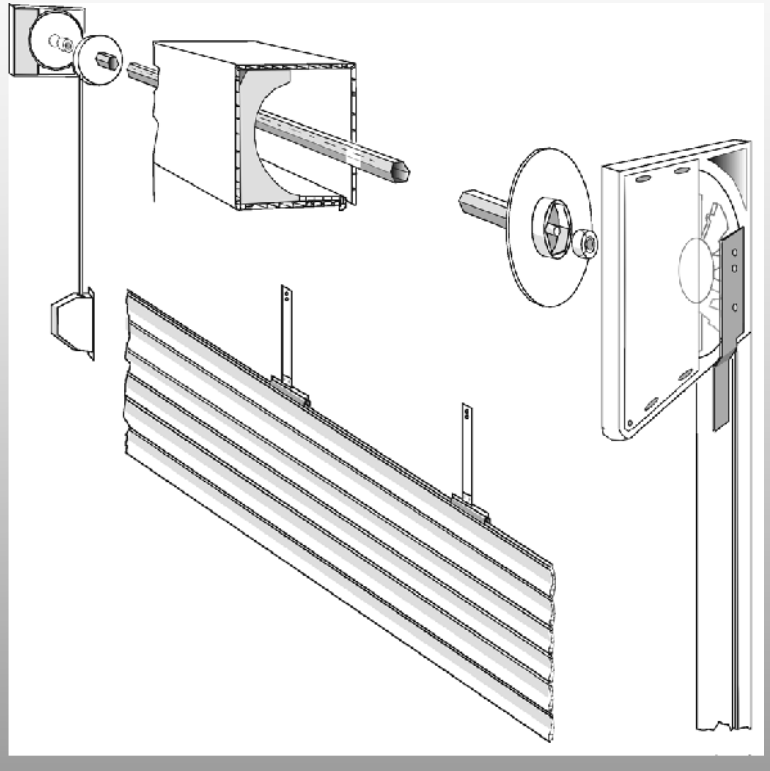

ROPLASTO 2001

- **Sistem de jaluzele cu lame fixe si orientabile**
- **Adancime de incastrare de 42mm**
- **Securizare marita impotriva efractiilor**

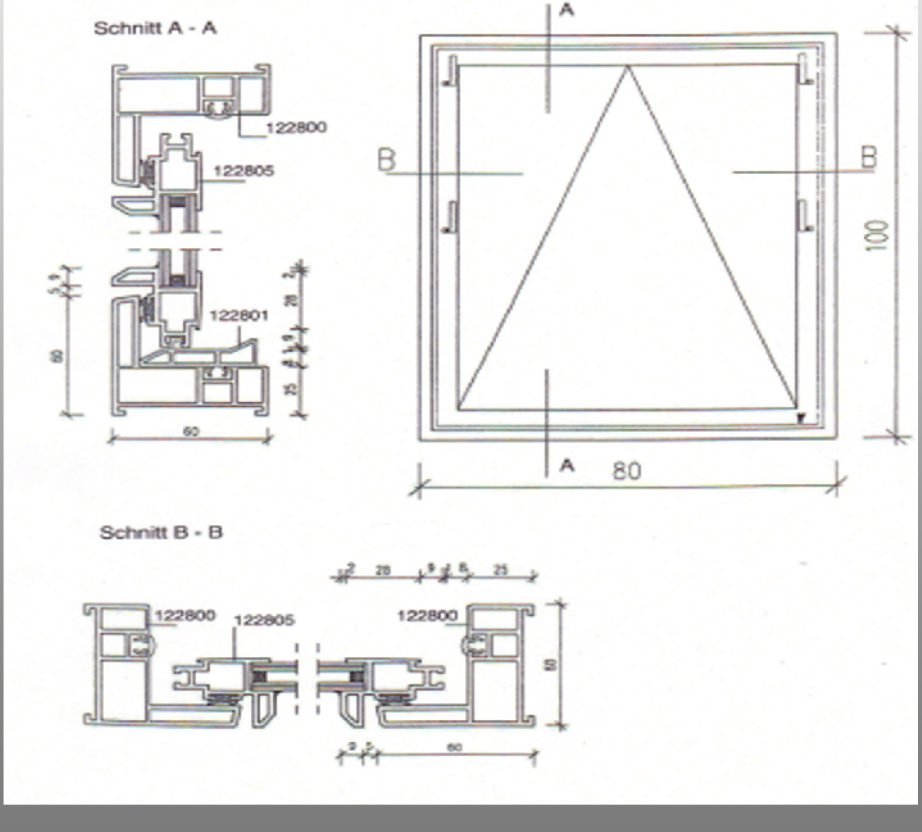

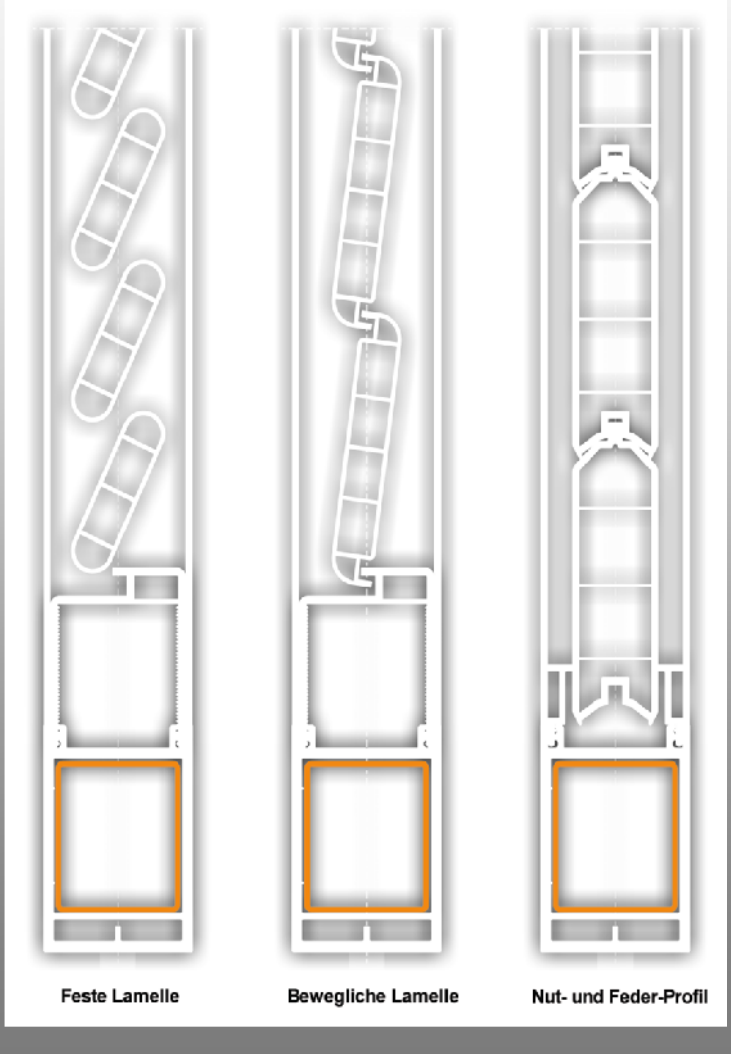

ROPLASTO 1001

- **Sistemul de ferestre pentru demisol**
- **Tipodimensiune realizabila de maxim 1000/1000mm**
- **Adancime de incastrare de 58mm**
- **Design suplu si elegant**
- **Posibilitate de vitrare de la 4 pana la 15mm**

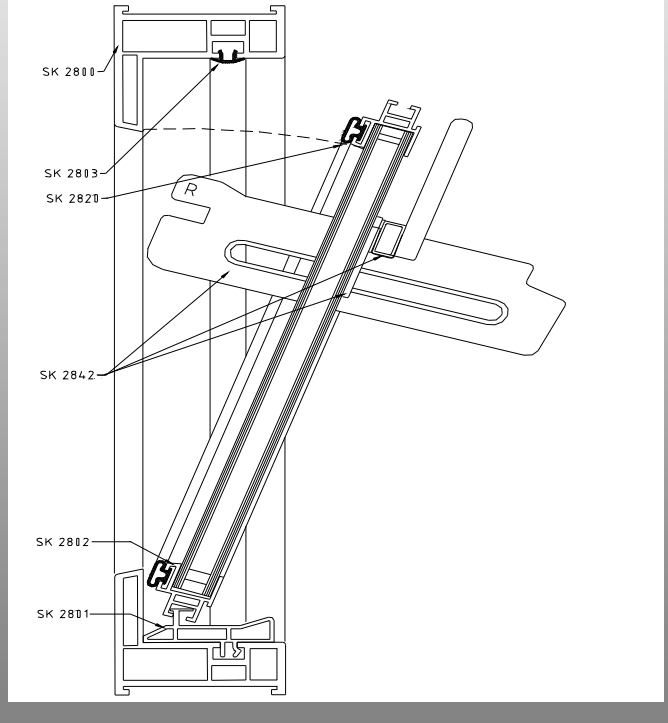

TARGURI 2008

Moscow

Kiev

Bucharest

Nürnberg

Istanbul

REFERINTE

BESAGROUP HIDROPLASTO®

Tradition

top Profile

top Qualität

made in Germany

ROPLASTO®

Member of BESAGROUP

INCREDEREA ESTE INCEPUTUL UNUI PARTENERIAT

Str.Bucovina nr.14 -Sediu Social Botosani - Romania
Str. Pacea nr. 4, Romania, 710010 - Logistic Center
Str. Calea Nationala Nr. 46 , Romania - Punct Lucru

Punct de lucru Bucuresti
Str Bucuresti - Targoviste 22 B - Bucuresti , Romania

Birouri - Logistic Center Hidroplasto
Divizia constructii civile-industriale
Divizia infrastructura
Divizia Contructii speciale
Fabrica de ferestre si usi cu profile Roplasto Germania
Depozite de profile pvc Roplasto
Depozite produse Besagroup Germania

SITEURI PARTENERE :

http://www.sistemeglisante.ro
http://www.hidroplasto.ro
http://www.hidroizolatii-rosturi.ro
http://www.reazem.ro
http://www.profileroplasto.ro
http://www.bloghidroplasto.ro
http://www.inaltatori.ro
http://www.profiledilatatie.ro
http://www.besa-racing.de

Telefon: +40 231 522 525
+40 231 522 527
+40 231 522 529
+40 231 522 530
Fax: +40 231 522 526

E-mail: office@hidroplasto.ro

INAINTE DE A COMANDA UN PRODUS VA RUGAM SA STUDIATI FISA TEHNICA A ACESTUIA